GPS / Glonass / Iridium / Inmarsat Antenne

Modell: 3D1216A

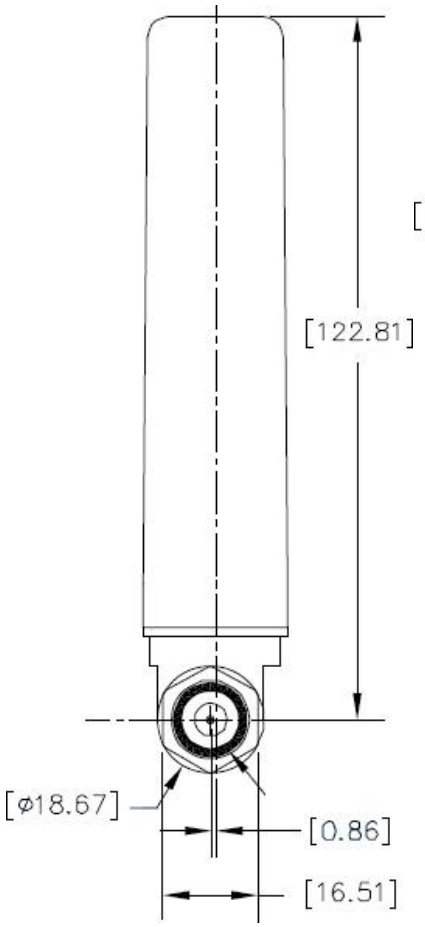

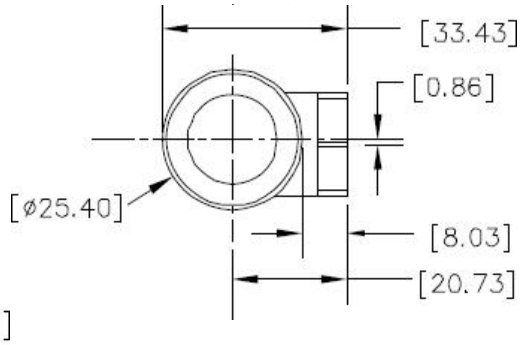

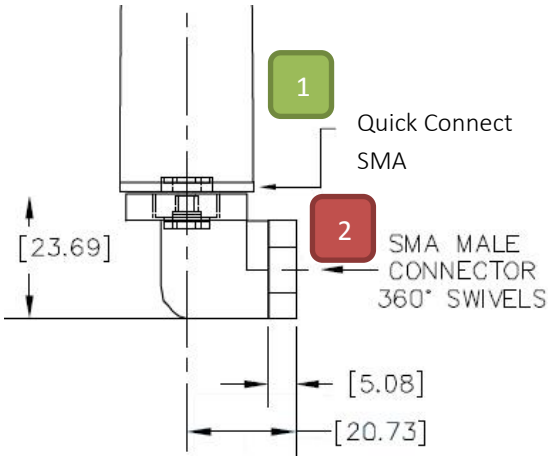

Features:

- Handliche Stabantenne für den mobilen Einsatz
- Leistungsstarker Low-Noise-Amplifier integriert (LNA)
- Konzipiert für den Einsatz unter harten Umweltbedingungen
- Vertikal sowie horizontal verschraubbar
- Besonders rauscharm
- In vielen verschiedenen Ausführungen lieferbar

Beschreibung:

Diese robuste GPS Antenne eignet sich aufgrund ihrer leichten und kompakten Bauform besonders für den mobilen Einsatz an Handgeräten. Durch den Empfang von GPS, Glonass, Iridium und Inmarsat ist die 3D1216A ein mobiler Allrounder. Die Antenne lässt sich durch die Schraubbefestigung leicht und komfortabel handhaben. Ein robustes und allwettertaugliches Gehäuse schützt die Antenne im Outdoorbereich. Die Gesamtverstärkung der Antenne beträgt 21dB, ein guter Signalempfang ist dadurch gewährleistet. Dieses Modell ist in vielen verschiedenen Ausführungen erhältlich (s. Optionen).

Haben Sie Fragen zu diesem Produkt? Wenden Sie sich an uns:

AuCon GmbH
www.aucon.de / info@aucon.de
Hohenlindener Str. 1 / D-81677 München
Phone: +49 (0)89-910 598 68
Fax: +49 (0)89-910 599 26

GPS / Glonass / Iridium / Inmarsat Antenne

Modell: 3D1216A

Technische Daten:

Frequenzbänder:	L1 GPS	Rx INMARSAT	Tx INMARSAT	Glonass	Iridium	L2 GPS
Frequenzen:	1575 ± 15 MHz	1542 ± 17 MHz	1642 ± 17 MHz	1609 ± 7 MHZ	1618 ± 8 MHz	1227± 15MHz
Beamweite:	152° / 173°	150° / 173°	170° / 180°	160° / 180°	180° / 182°	107° - 170°
Antennengewinn (dBic) @Zenith	+1.2 / +0.9	+0.9 / +0.5	-0.1 / -0.5	+0.8 / +0.3	+0.3 / -0.1	-5.2
Axiales Verhältnis (dB)	1 - 3	1 - 3	1 - 3	1 - 3	1 - 3	1 - 5
Verstärkung:	22 dB (± 2 dB)					
Strahlcharakteristik:	Hemisphärisch (Helixtyp)					
Polarisation:	RHCP (Right Handed Circular Polarization)					
VSWR Output:	max. 1.5 : 1					
LNA Noise Figure	2 dB					
LNA P1dB Out:	13 dBm (Eingangspegel ab dem Verstärkungsverhalten des LNA um 1 dB abgenommen hat)					
Stromversorgung:	2.5 – 5 Volt DC (nur aktiv)					
Stromaufnahme:	15 – 30 mA (nur aktiv)					
Impedanz:	50 Ohm					
Bauform:	Helix // Patch					
Material	Basis: Aluminiumverbundlegierung mit Polyurethanbeschichtung // Kappe: Kompositkunststoff					
Gewicht:	70 g					
Einsatzhöhe:	21.300 m max.					
Beschleunigung:	30 g max					
Schutzart	IP 67 (hermetisch versiegelt) / Skydrolresistent / UV stabil / flammhemmend / abriebfest					
Betriebstemperatur:	-55 ° C ~ + 85 ° C					
Dimensionen:	ca. 130 (H) x 34 (B) x 26 (T) mm					
Blitzschutz:	DC Grounding					

Optionen:

Aufbau der Artikelnr. – Varianten: 3 D 1216 X – X X X - X

Beispiel: 3D1215A-XSS-4 = L1/L2, aktiv, kein Kabel, SMA Zwischenconnector, SMA-m Endconnector, Schwarz

- 1 = Weiß, 3 = Oliv, 4 = Schwarz
- S = SMA, M = MCX, N = N, T = TNC (Connector 2, male)
- M = MCX, N = N, S = SMA, T= TNC (Connector 1)
- X = Kein Kabel, M = Magnethalterung, # = Kabellänge Inch
- A = Aktiv, P = Passiv
- 1216 = L1/L2/Inmarsat/Glonass, 1215 = L1/L2, 15 = L1

Haben Sie Fragen zu diesem Produkt? Wenden Sie sich an uns:
AuCon GmbH
www.aucon.de / info@aucon.de
Hohenlindener Str. 1 / D-81677 München
Phone: +49 (0)89-910 598 68
Fax: +49 (0)89-910 599 26